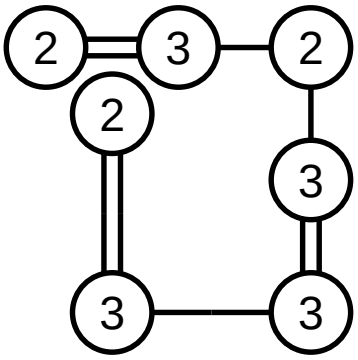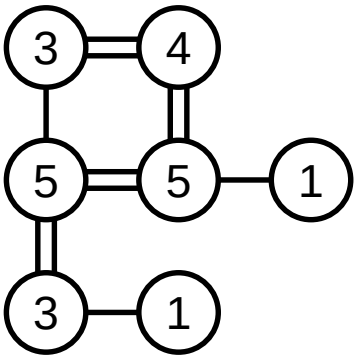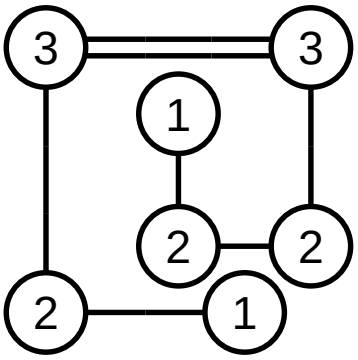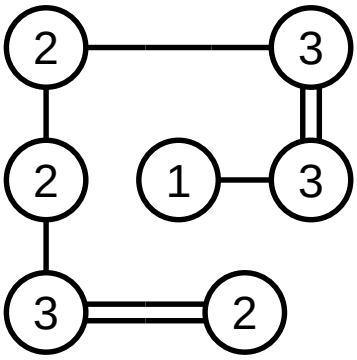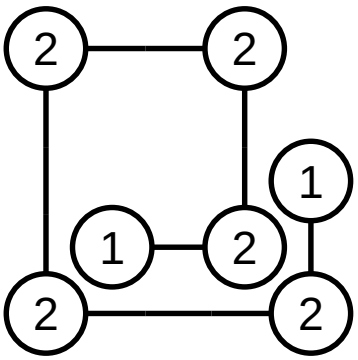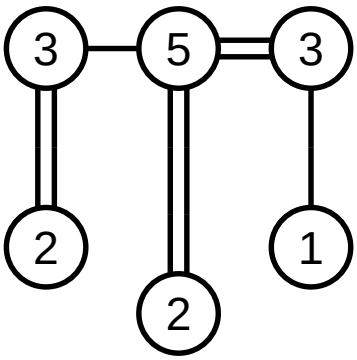Bridges, typ 5×5 (řešení; zadání na str. 29)